IMP PUMPS Циркуляционный насос NMT SMART C 50/40 F240

Циркуляционные фланцевые насосы · Артикул 979527168 · Серия NMT SMART

1. Обзор

Энергоэффективные насосы с электронным управлением для систем отопления, кондиционирования воздуха, охлаждения и коммунального водоснабжения. Циркуляционные насосы NMT SMART (New Motor Technology) применяются для перекачки жидких сред в системах водяного отопления, кондиционирования воздуха и вентиляции. Они представлены в двух исполнениях: одинарные и сдвоенные насосные агрегаты с переменной частотой вращения, регулируемой с помощью электронного устройства. В насосе постоянно измеряются давление и расход, скорость насоса автоматически регулируется в соответствии с выбранным режимом работы насоса.

Основные данные

Присоединительный размер	50
Максимальная мощность, Вт	70
Максимальный напор, м	4,2
Максимальная производительность, м3/ч	8,6
Максимальная производительность, л/мин	143
Гарантия, мес	24

2. Гидравлические характеристики

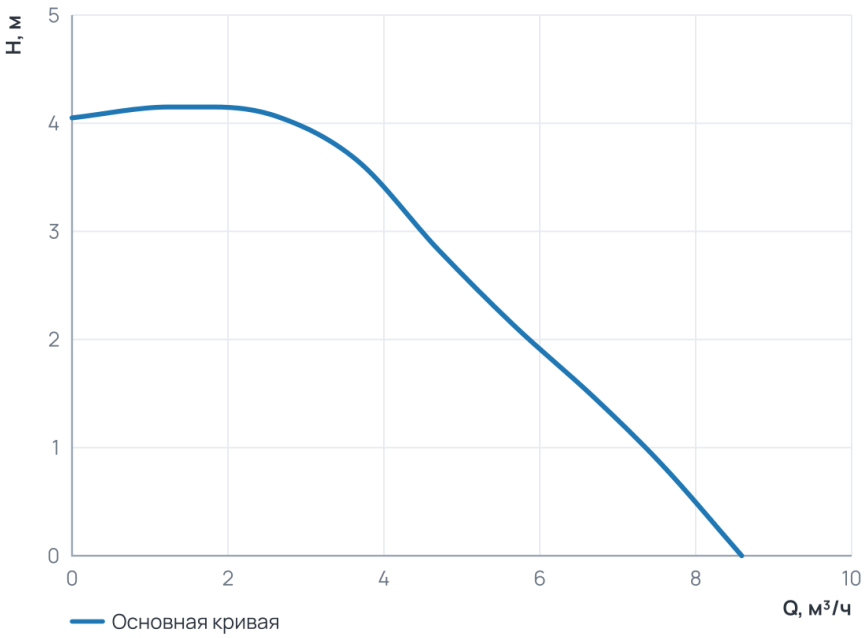

Рабочий диапазон

Подача Q	0 … 8,6 м³/ч
Напор H	0 … 4,2 м

3. Технические данные

Общие сведения

Тип	Насос	Серия	NMT SMART
Сдвоенный	Нет	Назначение	Отопление и ГВС
Гарантия, мес	24	Уровень шума, дБ	?43
Ответные соединения	нет		

Гидравлические данные

Максимальный напор, м	4,2	Максимальное давление в системе, бар	10

Гидравлические данные (продолжение)

Максимальная производительность, м3/ч	8,6	Максимальная производительность, л/мин	143

Перекачиваемая среда

Температура окружающей среды, °C	0...+40	Максимальное содержание этиленгликоля, %	Вода по VDI 2035, гликоль до 40 %
Максимальная температура перекачиваемой жидкости, °C	-10...+110		

Материалы

Материал вала	AISI 420	Материал корпуса	Чугун
Материал подшипника	Graphite	Материал обмотки статора	Медь
Материал рабочего колеса	PES GF 30		

Монтаж и присоединение

Вес, кг	8,8	Присоединение	Фланцевое
Монтажная длина, мм	240	Присоединительный размер	50
Диаметр условного прохода, мм	50		

Электродвигатель

Степень защиты	IP44	Номинальный ток, A	0,6
Обороты макс., об/мин	2800	Параметры электросети	1~230 В, 50/60 Гц
Максимальная мощность, Вт	70	Индекс энергоэффективности EEI	≤ 0,19
Частотное регулирование двигателя	Да		

4. Габаритные размеры

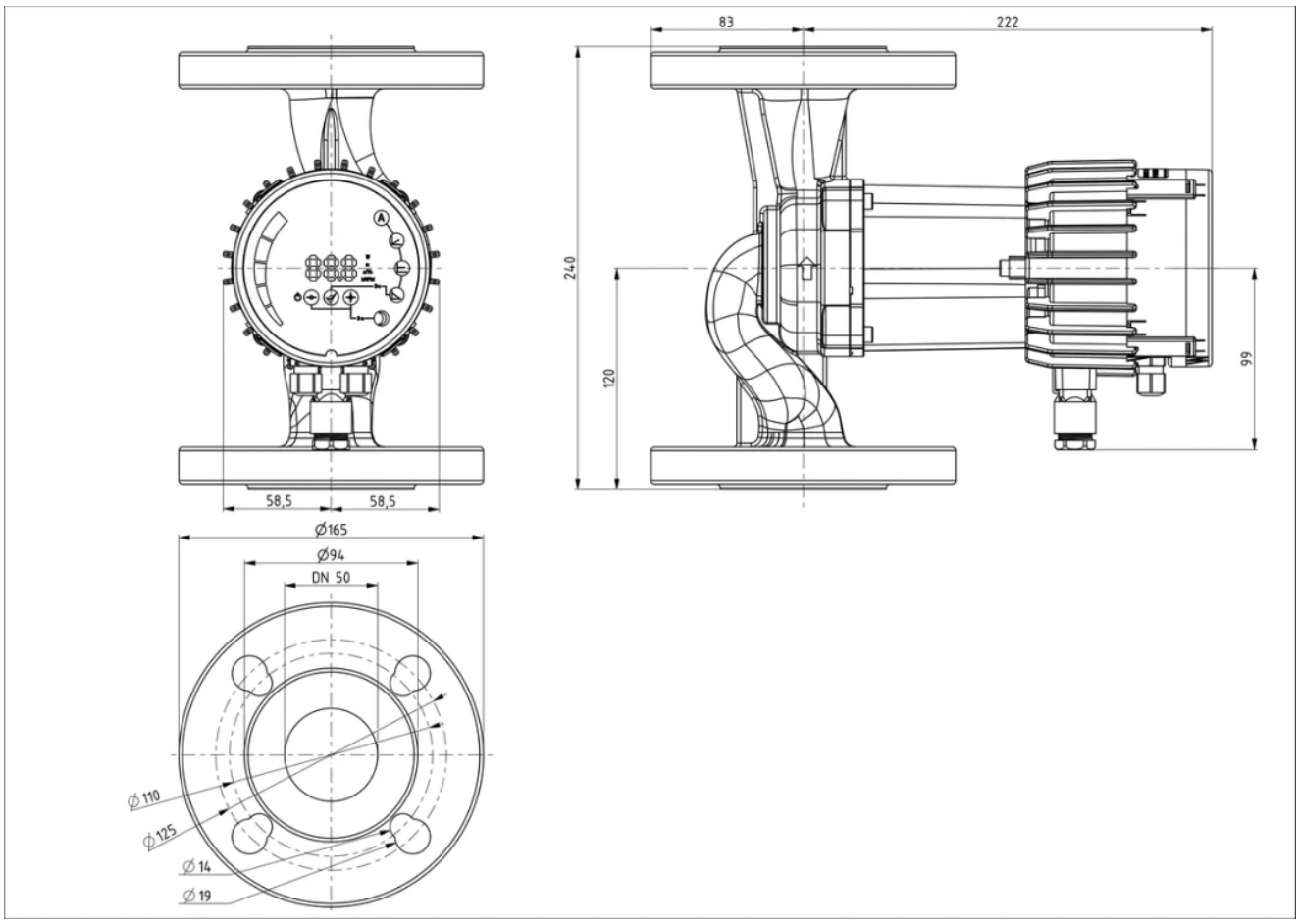

5. Данные для заказа

Наименование	Циркуляционный насос NMT SMART C 50/40 F240
Артикул	979527168
Производитель (марка)	IMP PUMPS
Серия	NMT SMART
Вид оборудования	Циркуляционные фланцевые насосы
Вес, кг	8,8
Гарантия, мес	24

6. Документация

Разрешительные документы

- Сертификат ISO 9001:2015
- Декларация о соответствии RoHS и REACH

Гарантия

- Гарантийное заявление

3D и CAD-модели

- 3D-модель STEP NMT SMART C 50/40 F240
- Чертёж DXF NMT SMART C 50/40 F240

Прочее

- Габаритный чертёж NMT SMART C 50/40 F240
- Схема подключения NMT SMART

Документы прилагаются к товару — в карточке товара и в архиве документов для тендера.